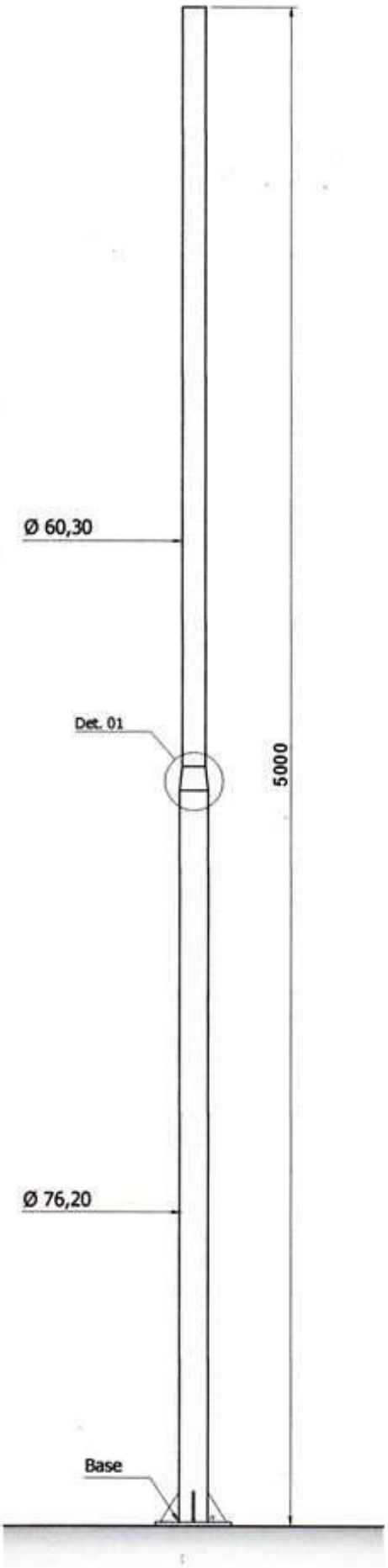

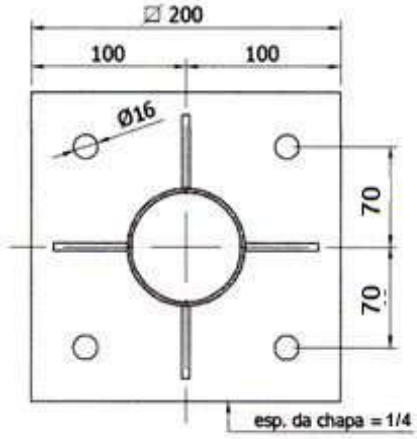

Base

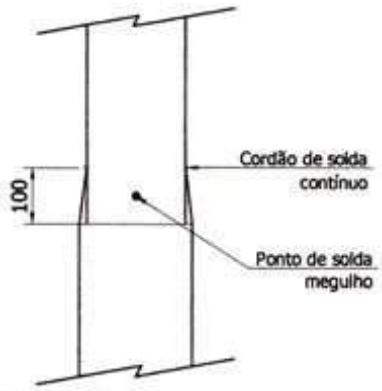

Detalhe 01

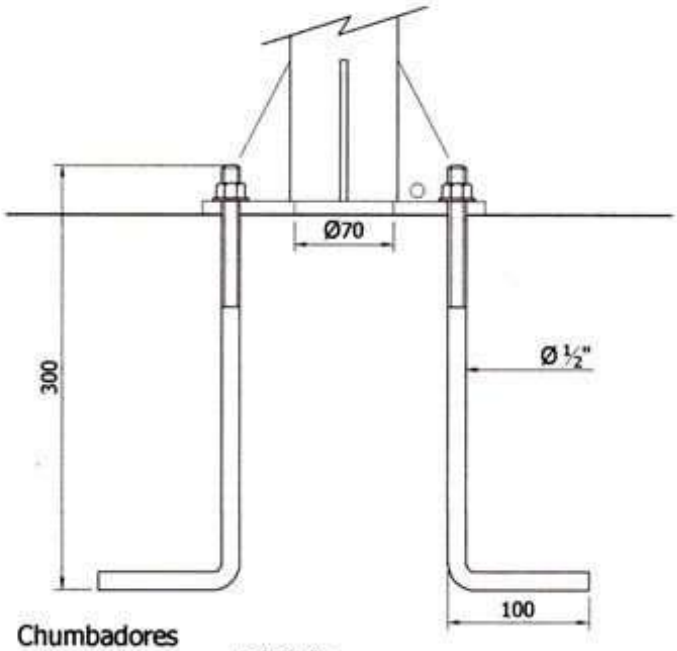

Chumbadores

NOTAS:

1. Dimensões em milímetros;
2. Galvanizado a fogo;
3. Tolerância geral de 2%;
4. Conf. Norma ABNT 14.744 - Válida a partir de 29/10/2001;
5. Ruptura Vertical/Horizontal 100DAN sem ruptural.

NP Iluminação

Fabricante NP Iluminação

Descrição:

Poste Reto com Base e Chumbadores 5000 mm